第69回中国高等学校バレーボール選手権大会
広島県大会　（男子組み合わせ）

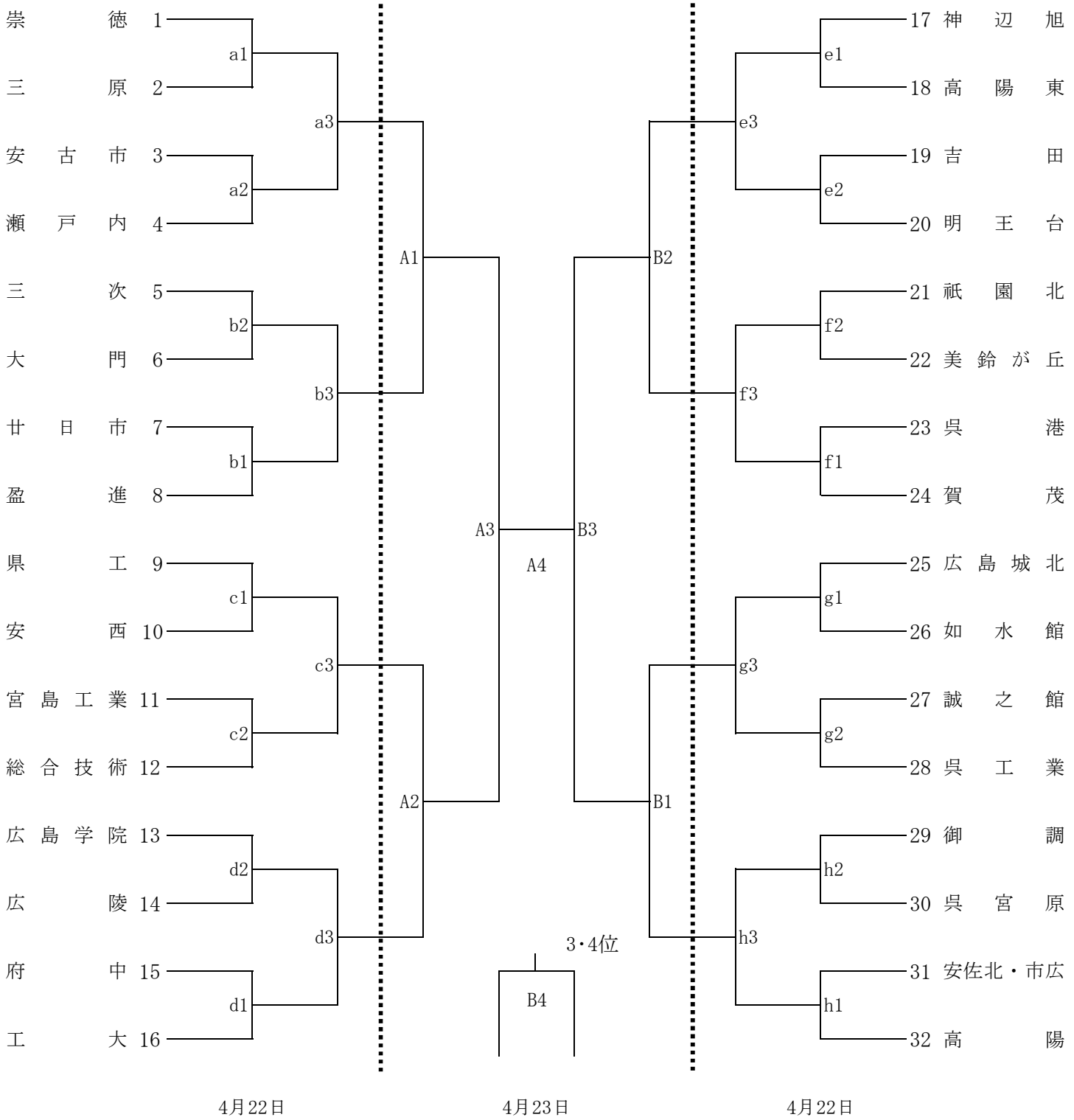

日時	会場	コート	責任者			入校時間	代表者会議	開　館	開始式	プロトコール
			会場	競技	審判					
4/22（土）	盈進	a・b	山　口	西　村	本　多	10:00	10:45	10:45	11:00	11:30
	府中	c・d	藤　田	寒　川	大　谷					
	福山工業	g・h	得　能	勝　間	平　井					
	神辺旭	e・f	馬　場	伊　藤	鴫　田					
4/23（日）	神辺旭	A・B	馬　場			9:00	9:45	9:45	10:00	10:30

試合結果連絡先（ＦＡＸ番号）

中国新聞	082-291-5852
ジョイスポ	082-236-2520
読売新聞	082-243-7812